71553475

# Istruzioni di funzionamento brevi
# iTEMP TMT31

Trasmettitore di temperatura

Si tratta di Istruzioni di funzionamento brevi; non sostituiscono le Istruzioni di funzionamento specifiche del dispositivo.

Informazioni dettagliate sul dispositivo sono riportate nelle Istruzioni di funzionamento e nella documentazione addizionale:

Disponibile per tutte le versioni del dispositivo mediante:
- Internet: www.endress.com/deviceviewer
- Smartphone/Tablet: Endress+Hauser Operations App

## Istruzioni di sicurezza base

### Requisiti per il personale

Il personale addetto alle operazioni di installazione, messa in servizio, diagnostica e manutenzione deve soddisfare i seguenti requisiti:
- ▶ Gli specialisti addestrati e qualificati devono essere adeguatamente qualificati per l'esecuzione di questa funzione e compito specifici
- ▶ Essere autorizzati dal proprietario/operatore dell'impianto
- ▶ Essere a conoscenza delle normative federali/nazionali
- ▶ Prima dell'inizio dell'intervento, devono leggere e comprendere le istruzioni del manuale, la documentazione supplementare e i certificati (in funzione dell'applicazione)
- ▶ Devono seguire le istruzioni e rispettare le condizioni di base

Il personale operativo deve rispondere ai seguenti requisiti:
- ▶ Deve essere adeguatamente formato e autorizzato da parte del responsabile d'impianto per garantire il rispetto dei requisiti della relativa funzione
- ▶ Deve rispettare le istruzioni riportate in questo manuale

### Uso previsto

Il dispositivo è un trasmettitore universale e configurabile con un ingresso dal sensore per le termoresistenze (RTD). La versione del trasmettitore da testa del dispositivo è destinata al montaggio in una testa terminale (FF) in conformità alla norma DIN EN 50446. È anche possibile montare il dispositivo su una guida DIN utilizzando il fermaglio opzionale a molla per guida DIN.

### Sicurezza operativa

- ▶ Utilizzare il dispositivo solo in condizioni tecniche adeguate, in assenza di errori e guasti.
- ▶ L'operatore è responsabile dell'uso del dispositivo in assenza di interferenze.

#### Area pericolosa

Se il dispositivo è impiegato in area pericolosa, per evitare pericoli per il personale e l'impianto (ad es. protezione dal rischio di esplosione apparecchiature di sicurezza):
- ▶ Basandosi sui dati tecnici riportati sulla targhetta, controllare se è ammesso l'uso del dispositivo ordinato nell'area pericolosa. La targhetta si trova su un lato della custodia del trasmettitore.
- ▶ Rispettare le specifiche riportate nella documentazione supplementare separata, che è parte integrante di queste istruzioni.

**AVVISO**
- ▶ Il dispositivo deve essere alimentato solo da un alimentatore che impieghi un circuito elettrico a energia limitata secondo UL/EN/IEC 61010-1, Sezione 9.4 e i requisiti della tabella 18.

## Montaggio

### Requisiti di montaggio

*Dimensioni*

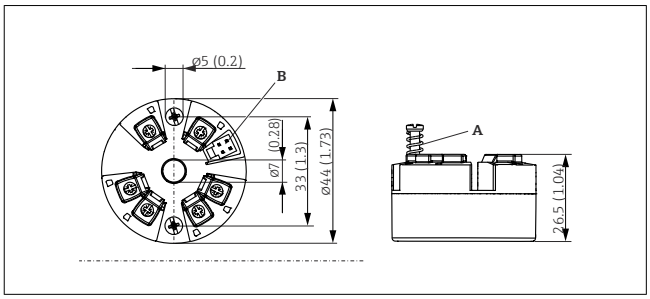


*1 Versione del trasmettitore da testa con morsetti a vite. Dimensioni in mm (in)*

*A Corsa della molla L ≥ 5 mm (non per viti di fissaggio US - M4)*
*B Elementi di montaggio per il display del valore misurato innestabile*
*C Interfaccia per visualizzazione valori misurati per contatto*

Queste dimensioni sono le medesime per la versione con morsetti a molla.

*Posizione di montaggio*

- Nella testa terminale, FF, in conformità alla norma DIN EN 50446, montaggio diretto su inserto con ingresso cavo (foro centrale 7 mm)
- Con fermaglio a molla su guida DIN secondo IEC 60715, TH35

All'installazione del dispositivo in una testa terminale, accertarsi che lo spazio nella testa terminale sia sufficiente!

*Condizioni ambiente rilevanti*

- Temperatura ambiente: −40 ... +85 °C (−40 ... 185 °F).
- Trasmettitore da testa per classe climatica C1, trasmettitore per guida DIN a norma B2 secondo EN 60654-1
- La formazione di condensa è consentita secondo IEC 60068-2-33 per il trasmettitore da testa, ma non per il trasmettitore su guida DIN
- Umidità relativa max.: 95% secondo IEC 60068-2-30
- Grado di protezione:
  Trasmettitore da testa con morsetti a vite: IP 00, con morsetti a molla: IP 30.
  Con il dispositivo installato, il grado di protezione dipende dalla testa terminale o dalla custodia da campo utilizzate.

## Montaggio del dispositivo

Per il montaggio del trasmettitore da testa è richiesto un cacciavite a croce:
- Coppia di serraggio max. per viti di fissaggio = 1 Nm (¾ piede per libbra), cacciavite: Pozidriv Z2
- Coppia di serraggio max. per morsetti a vite = 0,35 Nm (¼ piede per libbra), cacciavite: Pozidriv Z1

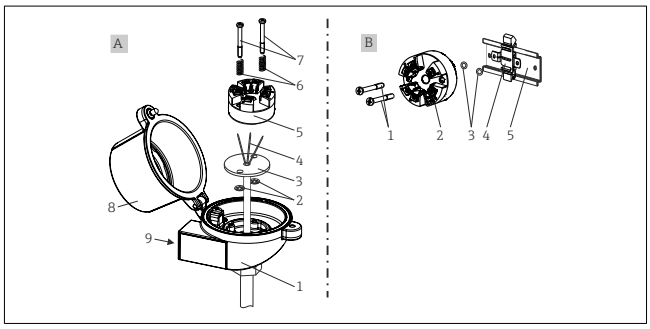


2 *Montaggio del trasmettitore da testa*

Procedura per il montaggio in una testa terminale, versione A:

1. Aprire il coperchio (8) sulla testa terminale.
2. Far passare i fili di connessione (4) dell'inserto (3) attraverso il foro centrale del trasmettitore da testa (5).
3. Inserire le molle di montaggio (6) sulle viti di montaggio (7).
4. Guidare le viti di montaggio (7) attraverso i fori laterali del trasmettitore da testa e dell'inserto (3). Fissare quindi le due viti di montaggio con gli anelli a scatto (2).
5. Serrare infine il trasmettitore da testa (5) insieme all'inserto (3) nella testa terminale.
6. Dopo il cablaggio , richiudere di nuovo saldamente il coperchio della testa terminale (8).

## Connessione elettrica

**ATTENZIONE**

- Disattivare l'alimentazione prima di installare o collegare il dispositivo. L'inosservanza di tale indicazione può causare la distruzione dei componenti elettronici.
- Non occupare la connessione CDI. Una connessione errata può distruggere i componenti elettronici.

### *Guida rapida al cablaggio*

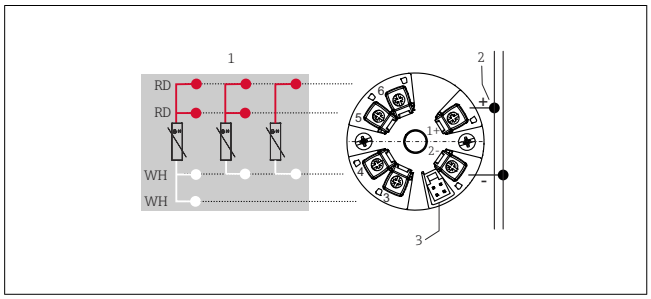


3 *Assegnazione dei morsetti del trasmettitore da testa*

*1 Ingresso sensore RTD: a 4, 3 e 2 fili*
*2 Alimentazione*
*3 Interfaccia CDI Service*

**AVVISO**

- ESD - scarica elettrostatica. Proteggere i morsetti dalle cariche elettrostatiche. L'inosservanza di tale indicazione può causare la distruzione o il malfunzionamento dei componenti elettronici.

Coppia massima per morsetti a vite = 0,35 Nm (¼ lbf ft), cacciavite: Pozidriv Z1