KA01500D/14/FR/01.21
71534495
2021-07-01

Instructions condensées
Débitmètre
Proline 10

Transmetteur Modbus RS485
Transmetteur avec capteur Coriolis

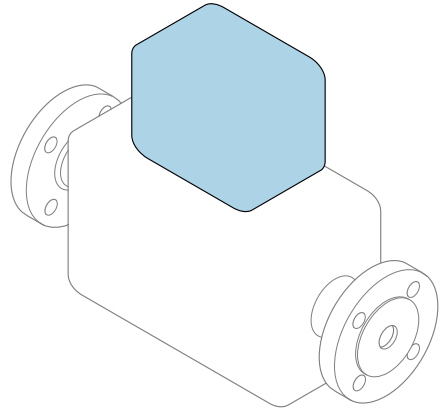

Ce manuel est un manuel d'Instructions condensées, il ne remplace **pas** le manuel de mise en service correspondant.

Instructions condensées partie 2 sur 2 : Transmetteur
Contiennent des informations sur le transmetteur.

Instructions condensées partie 1 sur 2 : Capteur → 3

Endress+Hauser
People for Process Automation

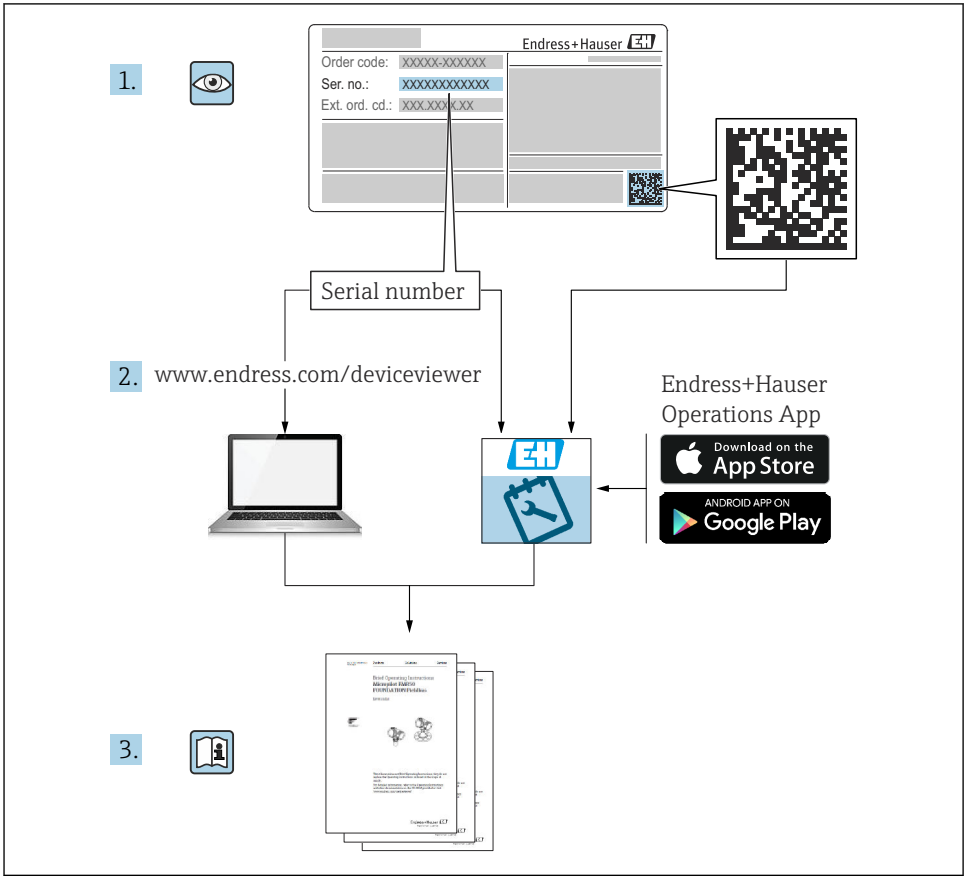
1.
Endress+Hauser
Order code: XXXXX-XXXXXX
Ser. no.: XXXXXXXXXXX
Ext. ord. cd.: XXX.XXX.XXX
Serial number
2.
www.endress.com/deviceviewer
Endress+Hauser
Operations App
Download on the App Store
ANDROID APP ON Google Play
3.

A0023555

Instructions condensées pour le débitmètre

L'appareil se compose d'un transmetteur et d'un capteur.

La procédure de mise en service de ces deux composants est décrite dans deux manuels distincts qui forment les Instructions condensées du débitmètre :
- Instructions condensées Partie 1 : Capteur
- Instructions condensées Partie 2 : Transmetteur

Se référer aux deux parties des Instructions condensées lors de la mise en service de l'appareil, celles-ci étant complémentaires :

Instructions condensées Partie 1 : Capteur
Les Instructions condensées du capteur sont destinées aux spécialistes en charge de l'installation de l'appareil de mesure.
- Réception des marchandises et identification du produit
- Stockage et transport
- Montage

Instructions condensées Partie 2 : Transmetteur
Les Instructions condensées du transmetteur sont destinées aux spécialistes en charge de la mise en service, de la configuration et du paramétrage de l'appareil de mesure (jusqu'à la première valeur mesurée).
- Description du produit
- Montage
- Raccordement électrique
- Options de configuration
- Intégration système
- Mise en service
- Information de diagnostic

Documentation complémentaire relative à l'appareil

Ces Instructions condensées sont les **Instructions condensées Partie 2 : Transmetteur**.

Les "Instructions condensées Partie 1 : Capteur" sont disponibles via :
- Internet : www.endress.com/deviceviewer
- Smartphone/tablette : *App Opérations Endress+Hauser*

Pour des informations détaillées sur l'appareil, voir le manuel de mise en service correspondant et les autres documentations :
- Internet : www.endress.com/deviceviewer
- Smartphone/tablette : *App Opérations Endress+Hauser*

Sommaire

1 Informations relatives au document 5
1.1 Symboles 5

2 Consignes de sécurité 6
2.1 Exigences s'appliquant au personnel qualifié 6
2.2 Exigences s'appliquant au personnel opérateur 6
2.3 Réception des marchandises et transport 7
2.4 Autocollants, étiquettes et gravures 7
2.5 Environnement et process 7
2.6 Sécurité au travail 7
2.7 Montage 7
2.8 Raccordement électrique 7
2.9 Température des surfaces 7
2.10 Mise en service 7
2.11 Transformations de l'appareil 8

3 Informations relatives au produit 8
3.1 Utilisation conforme 8
3.2 Construction du produit 9

4 Montage 9
4.1 Rotation du boîtier du transmetteur 10
4.2 Contrôle du montage 11

5 Raccordement électrique 12
5.1 Conditions de raccordement 12
5.2 Exigences s'appliquant au câble de raccordement 13
5.3 Raccordement du transmetteur 14
5.4 Retrait d'un câble 17
5.5 Garantir la compensation de potentiel 17
5.6 Réglages hardware 18
5.7 Contrôle du raccordement 19

6 Configuration 20
6.1 Aperçu des options de configuration 20
6.2 Configuration sur site 20
6.3 Application SmartBlue 27

7 Intégration système 28

8 Mise en service 28
8.1 Contrôle du montage et contrôle du raccordement 28
8.2 Mise sous tension de l'appareil 29
8.3 Mise en service de l'appareil 30
8.4 Protection des réglages contre tout accès non autorisé 32

9 Diagnostic et suppression des défauts 32
9.1 Informations de diagnostic sur l'afficheur local 32

1 Informations relatives au document

1.1 Symboles

1.1.1 Mises en garde

⚠ DANGER
Ce symbole attire l'attention sur une situation dangereuse immédiate. Si cette situation n'est pas évitée, cela aura pour conséquence des blessures graves voire mortelles.

⚠ AVERTISSEMENT
Ce symbole attire l'attention sur une situation potentiellement dangereuse. Si cette situation n'est pas évitée, cela peut avoir pour conséquence des blessures graves voire mortelles.

⚠ ATTENTION
Ce symbole attire l'attention sur une situation potentiellement dangereuse. Si cette situation n'est pas évitée, cela peut avoir pour conséquence des blessures mineures ou légères.

AVIS
Ce symbole attire l'attention sur une situation potentiellement dommageable. Si cette situation n'est pas évitée, l'installation ou des objets à proximité de cette dernière peuvent subir des dommages.

1.1.2 Électronique

⎓ Courant continu

~ Courant alternatif

⎓~ Courant continu et alternatif

⏚ Mise à la terre

1.1.3 Communication de l'appareil

Bluetooth est activé.

La LED est éteinte.

La LED clignote.

La LED est allumée.

1.1.4 Outils

Tournevis plat

Clé à six pans

Clé

1.1.5 Types d'informations

Procédures, process ou opérations privilégiés

- Procédures, process ou opérations autorisés
- Procédures, process ou opérations interdits
- Information complémentaire
- Renvoi à la documentation
- Renvoi à une page
- Renvoi à une figure
- Mesure ou opération individuelle à appliquer
- 1., 2.,... Étapes de manipulation
- Résultat d'une étape
- Aide en cas de problème
- Contrôle visuel
- Paramètre protégé en écriture

1.1.6 Protection contre les explosions

- Zone explosible
- Zone non explosible

2 Consignes de sécurité

2.1 Exigences s'appliquant au personnel qualifié

- Le montage, le raccordement électrique, la mise en service, le diagnostic et la maintenance de l'appareil doivent uniquement être effectués par le personnel qualifié, formé et autorisé par le propriétaire/l'exploitant de l'installation.
- Avant d'entamer les opérations prévues, le personnel qualifié et formé doit lire attentivement et comprendre le manuel de mise en service, la documentation complémentaire ainsi que les certificats puis les mettre en œuvre.
- Respecter les réglementations nationales.

2.2 Exigences s'appliquant au personnel opérateur

- Le personnel opérateur est autorisé par le propriétaire/l'exploitant de l'installation et a reçu les instructions nécessaires à l'accomplissement de son travail.
- Avant d'entamer les opérations prévues, le personnel opérateur doit lire attentivement et comprendre les consignes fournies dans le manuel de mise en service ainsi que la documentation complémentaire puis les mettre en œuvre.

2.3 Réception des marchandises et transport

- Transporter l'appareil de manière correcte et appropriée.

2.4 Autocollants, étiquettes et gravures

- Tenir compte de l'ensemble des consignes et symboles figurant sur l'appareil.

2.5 Environnement et process

- Utiliser l'appareil uniquement pour la mesure de produits appropriés.
- Respecter les gammes de pression et de température spécifiques à l'appareil.
- Protéger l'appareil de la corrosion et de l'influence des facteurs environnementaux.

2.6 Sécurité au travail

- Porter l'équipement de protection prévu par les réglementations nationales.
- Ne pas mettre le poste de soudure à la terre au moyen de l'appareil.
- Porter des gants de protection lors des travaux sur et avec l'appareil avec des mains humides.

2.7 Montage

- Ne retirer les disques ou capuchons de protection installés sur les raccords process que juste avant le montage du capteur.
- Ne pas endommager ou retirer le revêtement de la bride.
- Respecter les couples de serrage.

2.8 Raccordement électrique

- Respecter les réglementations et directives d'installation nationales.
- Tenir compte des spécifications du câble et de l'appareil.
- Vérifier que le câble n'est pas endommagé.
- En cas d'utilisation de l'appareil en zone explosible, tenir compte de la documentation "Conseils de sécurité".
- Assurer (établir) la compensation de potentiel.
- Assurer (établir) la mise à la terre.

2.9 Température des surfaces

Si la température du produit est élevée, les surfaces peuvent devenir très chaudes. Pour cette raison, tenir compte de ce qui suit :

- Installer une protection adaptée pour empêcher tout contact.
- Porter des gants de protection adaptés.

2.10 Mise en service

- Ne monter l'appareil que s'il est en bon état technique, exempt d'erreurs et de défauts.
- Ne mettre l'appareil en service qu'après avoir effectué les contrôles de montage et de raccordement.

2.11 Transformations de l'appareil

- Ne procéder à des modifications ou des réparations qu'après avoir consulté le SAV Endress+Hauser.
- Installer les pièces de rechange et accessoires conformément aux instructions de montage.
- Utiliser exclusivement des pièces de rechange et accessoires Endress+Hauser d'origine .

3 Informations relatives au produit

3.1 Utilisation conforme

L'appareil est uniquement destiné à la mesure du débit de liquides et de gaz.

Selon la version commandée, l'appareil mesure également des produits potentiellement explosifs, inflammables, toxiques et comburants.

Les appareils destinés à une utilisation en zone explosible, dans des applications hygiéniques ou dans des installations présentant des risques accrus dus à la pression de process augmentée portent un marquage sur la plaque signalétique.

Une utilisation non conforme peut compromettre la sécurité. Le fabricant décline toute responsabilité en cas de dommages résultant d'une utilisation inappropriée ou non conforme.

3.2 Construction du produit

Le transmetteur et le capteur forment une unité mécanique.

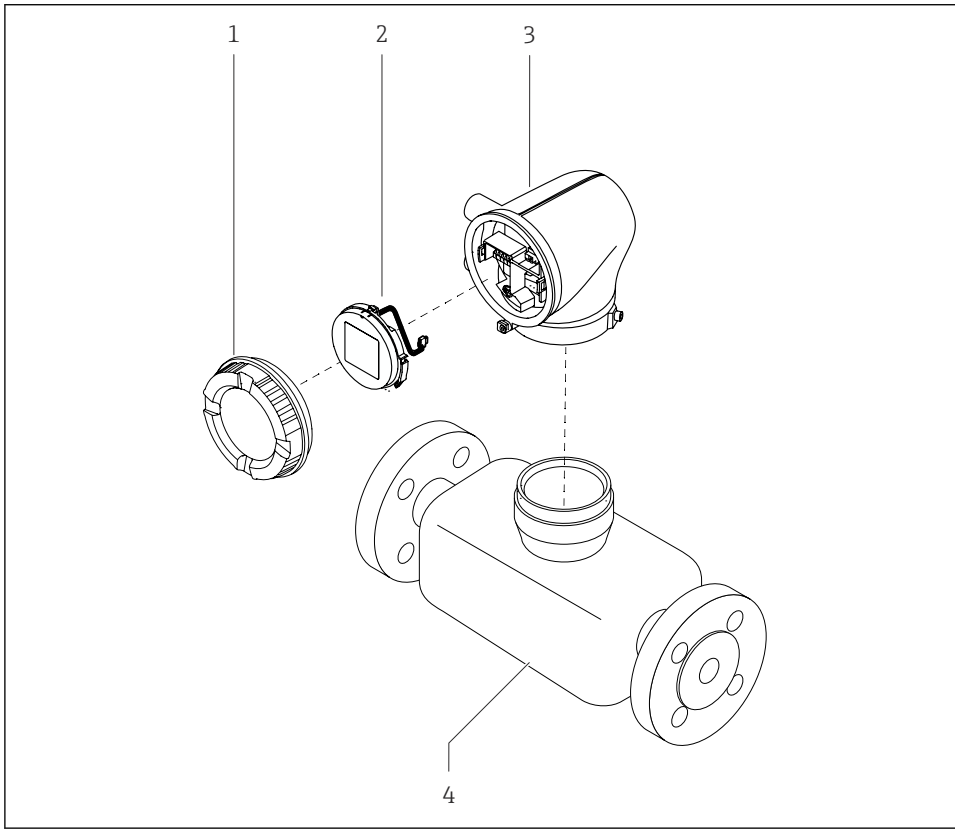

1 Composants principaux de l'appareil

1 *Couvercle du boîtier*
2 *Module d'affichage*
3 *Boîtier du transmetteur*
4 *Capteur*

4 Montage

Pour plus d'informations sur le montage du capteur, voir les Instructions condensées du capteur → 3

4.1 Rotation du boîtier du transmetteur

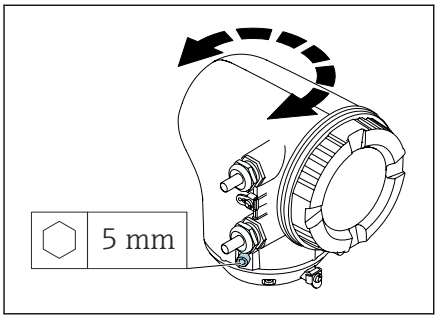

A0041095

1. Desserrer les vis de fixation des deux côtés du boîtier du transmetteur.
2. AVIS

   Rotation excessive du boîtier du transmetteur !

   Les câbles internes sont endommagés.

   ▶ Tourner le boîtier du transmetteur au maximum de 180° dans chaque direction.

   Tourner le boîtier du transmetteur dans la position souhaitée.
3. Serrer les vis en procédant dans l'ordre inverse.

4.2 Contrôle du montage

L'appareil est-il intact (contrôle visuel) ?	❑
L'appareil est-il conforme aux spécifications du point de mesure ? Par exemple : ▪ Température de process ▪ Pression de process ▪ Température ambiante ▪ Gamme de mesure	❑
La position de montage adaptée a-t-elle été choisie pour l'appareil ?	❑
Le sens de la flèche sur l'appareil correspond-il au sens d'écoulement du produit ?	❑
L'appareil est-il protégé des précipitations et de l'ensoleillement ?	❑

5 Raccordement électrique

5.1 Conditions de raccordement

5.1.1 Remarques concernant le raccordement électrique

⚠ AVERTISSEMENT

Composants sous tension !

Toute opération effectuée de manière incorrecte sur les connexions électriques peut provoquer une décharge électrique.

- ▶ Ne faire exécuter les travaux de raccordement électrique que par un personnel spécialisé ayant une formation adéquate.
- ▶ Respecter les prescriptions et réglementations d'installation nationales en vigueur.
- ▶ Respecter les réglementations nationales et locales relatives à la sécurité sur le lieu de travail.
- ▶ Établir les connexions dans l'ordre correct : toujours veiller à raccorder d'abord le conducteur de protection (PE) à la borne de terre interne.
- ▶ En cas d'utilisation en zone explosible, tenir compte du document "Conseils de sécurité".
- ▶ Mettre soigneusement l'appareil à la terre et assurer la compensation de potentiel.
- ▶ Raccorder la terre de protection à toutes les bornes de terre externes.

5.1.2 Mesures de protection supplémentaires

Les mesures de protection suivantes sont nécessaires :

- Installer un dispositif de sectionnement (interrupteur ou disjoncteur de puissance) permettant de couper facilement l'appareil de la tension d'alimentation.
- En supplément du fusible de l'appareil, ajouter à l'installation un dispositif de protection contre la surintensité de 10 A max.
- Les bouchons de fermeture en plastique servent de protection durant le transport et doivent être remplacés par du matériel d'installation adéquat, agréé individuellement.
- Exemples de raccordement :

5.1.3 Raccordement du blindage de câble

Il est nécessaire d'assurer la compensation de potentiel de l'installation pour éviter des courants de compensation de fréquence (secteur) via le blindage du câble. Si une compensation de potentiel (liaison équipotentielle) de l'installation n'est pas possible, raccorder le blindage du câble à l'installation d'un seul côté. Le blindage contre les interférences électromagnétiques n'est alors que partiellement assuré.

1. Veiller à ce que les blindages de câble dénudés et torsadés jusqu'à la borne de terre interne soient aussi courts que possibles.
2. Blinder totalement les câbles.
3. Raccorder le blindage de câble à la compensation de potentiel de l'installation des deux côtés.

5.2 Exigences s'appliquant au câble de raccordement

5.2.1 Sécurité électrique

Conformément aux réglementations nationales.

5.2.2 Gamme de température admissible

- Respecter les directives d'installation en vigueur dans le pays d'implantation.
- Les câbles doivent être adaptés aux températures minimales et maximales à prévoir.

5.2.3 Câble d'alimentation électrique (y compris conducteur pour la borne de terre interne)

- Un câble d'installation standard suffit.
- Assurer la mise à la terre conformément aux prescriptions et réglementations nationales applicables.

5.2.4 Câble de signal

- Modbus RS485 :
  Un câble de type A conforme au standard EIA/TIA-485 est recommandé
- Sortie courant 4 … 20 mA :
  Câble d'installation standard

5.3 Raccordement du transmetteur

5.3.1 Connexions du transmetteur

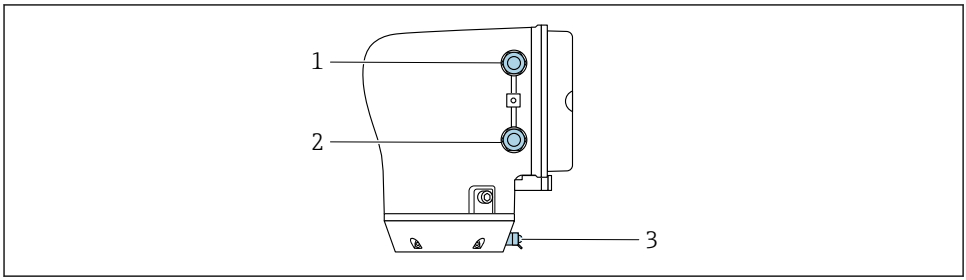

A0045438

1 Entrée du câble d'alimentation : tension d'alimentation
2 Entrée du câble de signal
3 Borne de terre, externe

5.3.2 Affectation des bornes

L'affectation des bornes spécifique à l'appareil est indiquée sur un autocollant.

L'affectation des bornes est possible comme suit :

Modbus RS485 et sortie courant 4 à 20 mA (active)

Tension d'alimentation		Sortie 1				Sortie 2	
1 (+)	2 (–)	26 (+)	27 (–)	24 (+)	25 (–)	22 (B)	23 (A)
L/+	N/–	Sortie courant 4 à 20 mA (active)		–		Modbus RS485	

Modbus RS485 et sortie courant 4 à 20 mA (passive)

Tension d'alimentation		Sortie 1				Sortie 2	
1 (+)	2 (–)	26 (+)	27 (–)	24 (+)	25 (–)	22 (B)	23 (A)
L/+	N/–	–		Sortie courant 4 à 20 mA (passive)		Modbus RS485	

5.3.3 Câblage du transmetteur

- Utiliser un presse-étoupe adapté pour le câble d'alimentation et le câble de signal.
- Tenir compte des exigences s'appliquant au câble d'alimentation et au câble de signal→ 13 .
- Utiliser des câbles blindés pour la communication numérique.

AVIS

Si le presse-étoupe n'est pas adapté, l'étanchéité du boîtier est compromise !
Endommagement de l'appareil.
► Utiliser un presse-étoupe approprié correspondant à l'indice de protection de l'appareil.

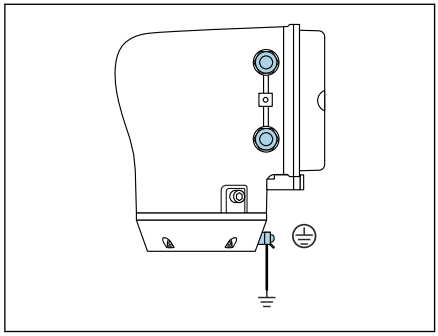
A0045442

1. Mettre soigneusement l'appareil à la terre et assurer la compensation de potentiel.
2. Raccorder la terre de protection aux bornes de terre externes.

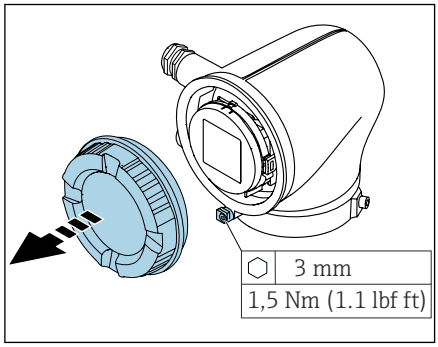

A0041094

3. Desserrer la clé Allen du crampon de sécurité.
4. Desserrer le couvercle du boîtier dans le sens antihoraire.

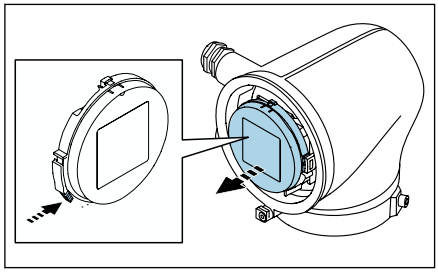
A0041330

5. Presser la languette du support du module d'affichage.
6. Retirer le module d'affichage de son support.

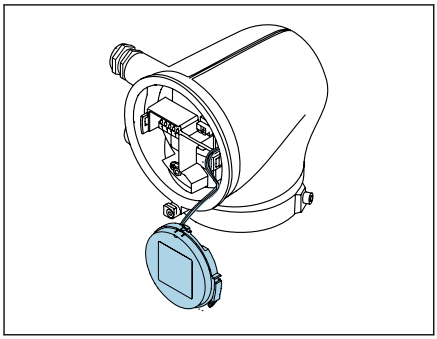

A0041354

Le câble doit être placé dans la languette de décharge de traction.

7. Laisser pendre le module d'affichage.

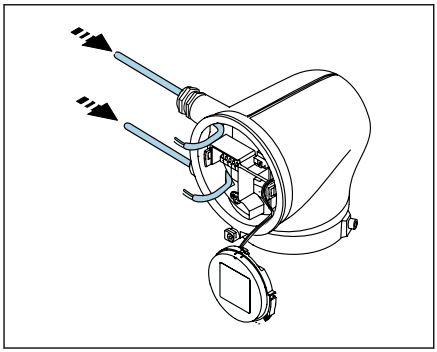

A0041356

8. Retirer le bouchon aveugle le cas échéant.

AVIS

L'étanchéité du boîtier n'est pas assurée lorsqu'il manque la bague d'étanchéité !
Endommagement de l'appareil.
- ▶ Ne pas retirer la bague d'étanchéité de l'entrée de câble.

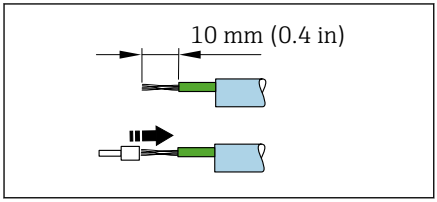

A0041357

9. Faire passer le câble d'alimentation et le câble de signal par l'entrée de câble correspondante.
10. Dénuder le câble et ses extrémités.
11. Mettre en place les extrémités préconfectionnées sur les torons et les presser.

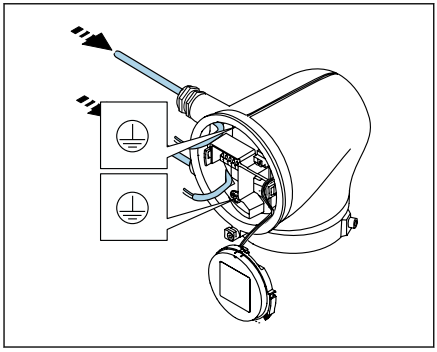

A0041358

L'affectation des bornes spécifique à l'appareil est indiquée sur un autocollant.

12. Raccorder le conducteur de protection (PE) à la borne de terre interne.
13. Raccorder le câble d'alimentation et le câble de signal conformément à l'affectation des bornes.
14. Raccorder les blindages de câble à la borne de terre interne.
15. Serrer les presse-étoupes.
16. Pour le remontage, procéder dans l'ordre inverse.

5.4 Retrait d'un câble

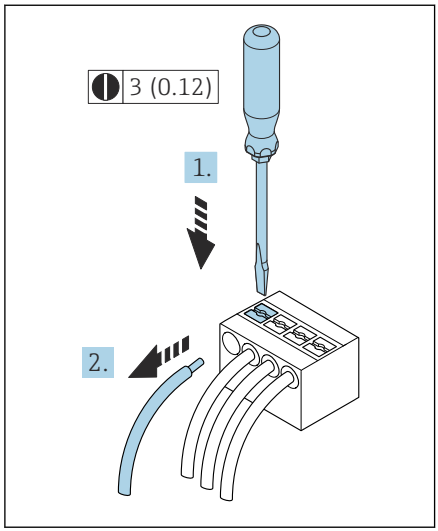

2 *Unité de mesure mm (in)*

1. Utiliser un tournevis plat pour appuyer sur la fente entre les deux trous de borne et le maintenir enfoncé.
2. Retirer l'extrémité du câble de la borne.

5.5 Garantir la compensation de potentiel

Aucune mesure spéciale pour la compensation de potentiel n'est nécessaire.

Dans le cas des appareils pour zone explosible, respecter les consignes figurant dans la documentation Ex (XA).

5.6 Réglages hardware

5.6.1 Activation de la protection en écriture

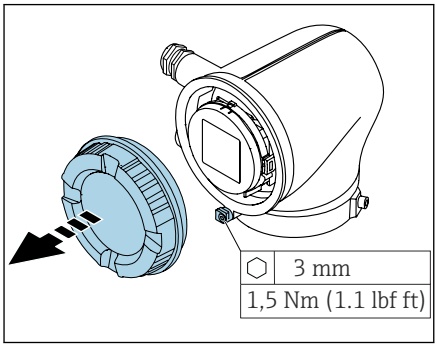

A0041094

1. Desserrer la clé Allen du crampon de sécurité.
2. Desserrer le couvercle du boîtier dans le sens antihoraire.

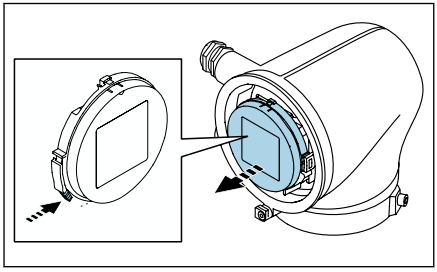

A0041330

3. Presser la languette du support du module d'affichage.
4. Retirer le module d'affichage de son support.

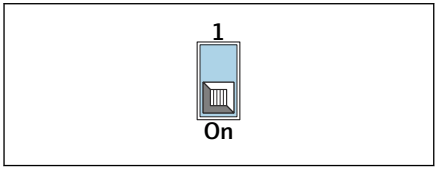

A0044412

5. Positionner le commutateur de protection en écriture à l'arrière du module d'affichage sur **On**.
   ↳ La protection en écriture est activée.
6. Pour le remontage, procéder dans l'ordre inverse.

5.7 Contrôle du raccordement

La mise à la terre est-elle correctement réalisée ?	❑
L'appareil et le câble sont-ils intacts (contrôle visuel) ?	❑
Les câbles utilisés répondent-ils aux exigences ?	❑
L'affectation des bornes est-elle correcte ?	❑
Tous les presse-étoupe sont-ils montés, serrés et étanches ?	❑
Des bouchons aveugles sont-ils insérés dans les entrées de câble inutilisées ?	❑
Les obturateurs de transport ont-ils été remplacés par des bouchons aveugles ?	❑
Les vis du boîtier et de son couvercle sont-elles serrées ?	❑
Les câbles sont-ils réunis en une boucle pendant devant le presse-étoupe ("piège à eau") ? 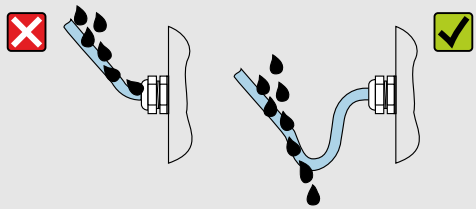 A0042316	❑
La tension d'alimentation correspond-elle aux indications sur la plaque signalétique du transmetteur ?	❑

6 Configuration

6.1 Aperçu des options de configuration

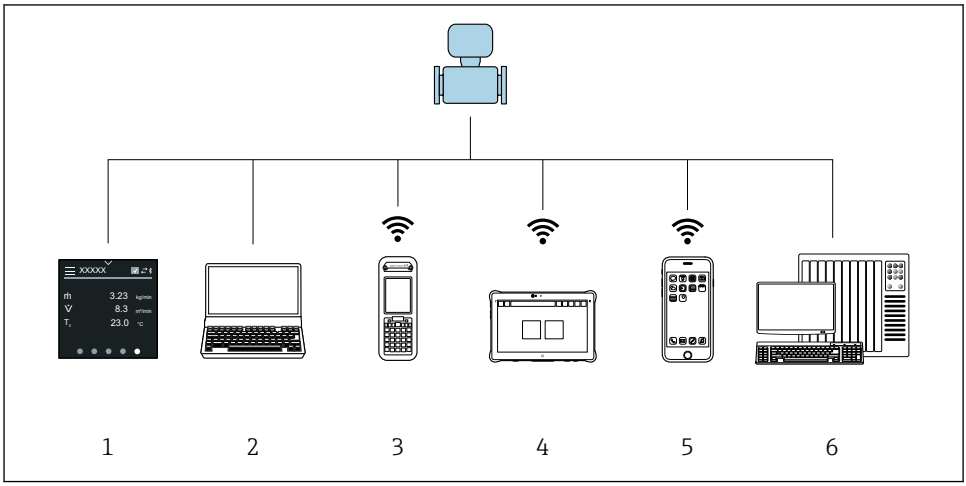

A0044206

1 *Configuration sur site au moyen de l'écran tactile*
2 *Ordinateur avec outil de configuration, p. ex. FieldCare, DeviceCare, AMS Device Manager, SIMATIC PDM*
3 *Field Xpert SFX350 ou SFX370 via Bluetooth*
4 *Field Xpert SMT70 via Bluetooth*
5 *Tablette ou smartphone via Bluetooth*
6 *Système/automate, p. ex. API*

6.2 Configuration sur site

6.2.1 Déverrouillage de la configuration sur site

Avant de pouvoir configurer l'appareil au moyen de l'écran tactile, la configuration sur site doit être déverrouillée. Pour le déverrouillage, dessiner du doigt un "L" sur l'écran tactile.

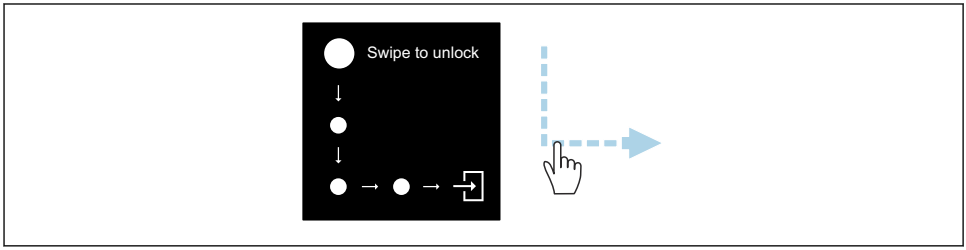

A0044415

6.2.2 Navigation

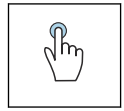

Appuyer

- Ouvrir des menus.
- Sélectionner des éléments dans une liste.
- Actionner des boutons.
- Entrer des caractères.

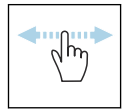

Balayer l'écran à l'horizontale

Afficher la page suivante ou précédente.

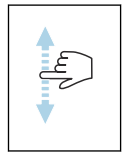

Balayer l'écran à la verticale

Afficher des éléments supplémentaires dans une liste.

6.2.3 Affichage opérationnel

Durant le fonctionnement de routine, l'afficheur local montre l'affichage opérationnel. L'affichage opérationnel se compose de plusieurs fenêtres entre lesquelles l'utilisateur peut basculer.

L'affichage opérationnel peut être personnalisé : voir la description des paramètres → 23.

Affichage opérationnel et navigation

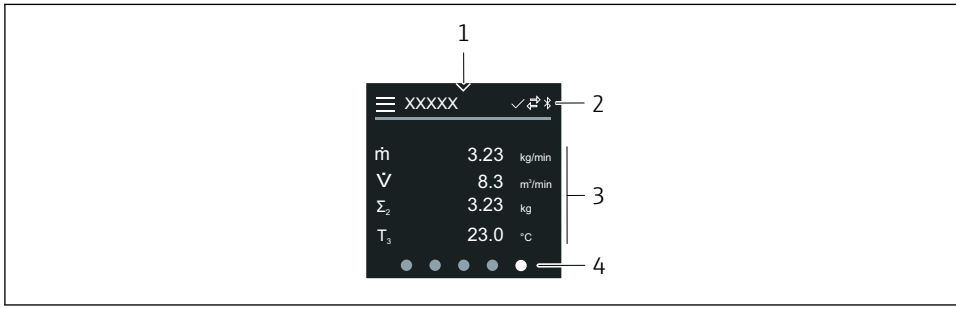

A0042992

1 *Accès rapide*
2 *Symboles d'état, de communication et de diagnostic*
3 *Valeurs mesurées*
4 *Rotation de la page affichée*

Symboles

- Ouvrir le menu principal.
- Accès rapide
- État de verrouillage
- Bluetooth est actif.
- La communication avec l'appareil est activée.
- Signal d'état : contrôle du fonctionnement
- Signal d'état : maintenance nécessaire
- Signal d'état : hors spécifications
- Signal d'état : défaut
- Signal d'état : diagnostic actif.

6.2.4 Accès rapide

Le menu d'accès rapide contient une sélection de fonctions spécifiques à l'appareil.

L'accès rapide est signalé par un triangle qui apparaît en haut au centre de l'afficheur local.

Accès rapide et navigation

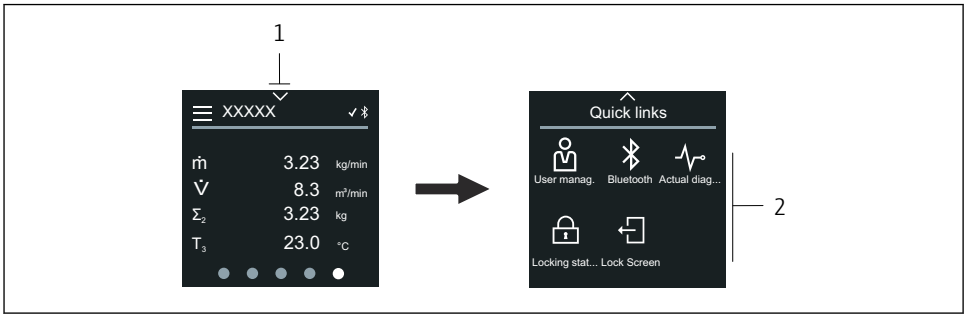

1 Accès rapide
2 Accès rapide avec fonctions spécifiques à l'appareil

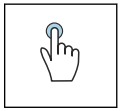

Appuyer

- Revenir à l'affichage opérationnel.
- Ouvrir des fonctions spécifiques à l'appareil.

Symboles

Lorsque l'on appuie sur un symbole, l'afficheur local montre le menu contenant les fonctions spécifiques à l'appareil correspondantes.

- Activer ou désactiver Bluetooth.
- Entrer code d'accès.
- La protection en écriture est activée.
- Revenir à l'affichage opérationnel.

6.2.5 Menu principal

Le menu principal contient tous les menus nécessaires à la mise en service, la configuration et l'utilisation de l'appareil.

Menu principal et navigation

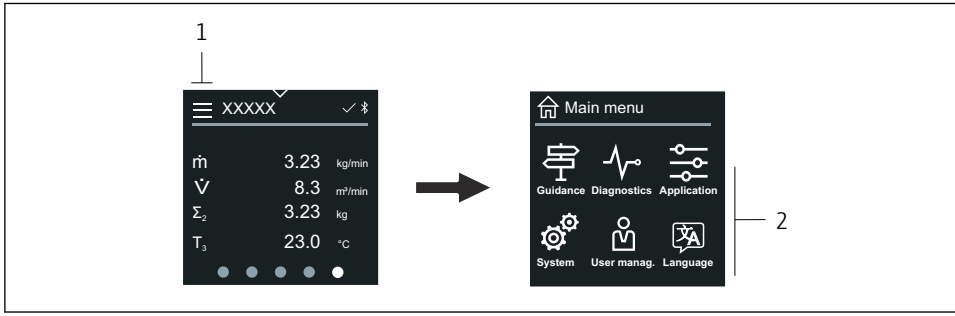

1 Ouvrir le menu principal.
2 Ouvrir des menus pour les fonctions spécifiques à l'appareil.

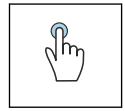

Appuyer

- Revenir à l'affichage opérationnel.
- Ouvrir des menus.

Symboles

- Revenir à l'affichage opérationnel.
- Menu **Guide utilisateur**
  Configuration de l'appareil
- menu **Diagnostic**
  Suppression des défauts et détermination du comportement de l'appareil
- Menu **Application**
  Adaptations spécifiques à l'application

Menu **Système**
Gestion de l'appareil et des utilisateurs

Régler la langue d'affichage.

Sous-menus et navigation

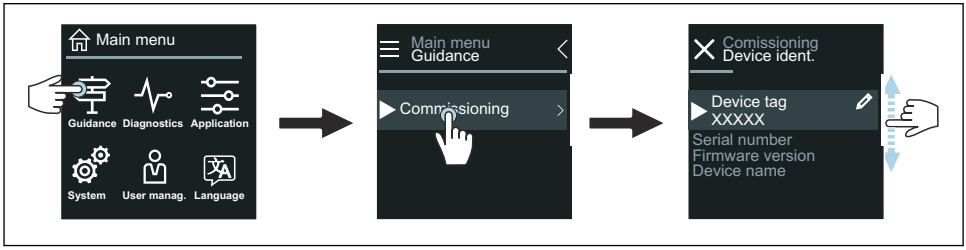

A0044219

Appuyer

- Ouvrir le menu principal.
- Ouvrir des sous-menus ou des paramètres.
- Sélectionner des options.
- Passer des éléments dans une liste.

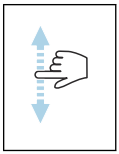

Balayer l'écran à la verticale

Sélectionner un à un des éléments dans une liste.

Symboles

Revenir au menu précédent.

Aller en bas de la liste.

Aller en haut de la liste.

6.2.6 Informations de diagnostic

Les informations de diagnostic permettent de consulter des instructions supplémentaires ou des informations générales concernant des événements de diagnostic.

Ouverture d'un message de diagnostic

Le comportement de diagnostic est indiqué par un symbole de diagnostic qui apparaît en haut à droite de l'afficheur local. Appuyer sur le symbole ou le bouton "Aide" pour ouvrir le message de diagnostic.

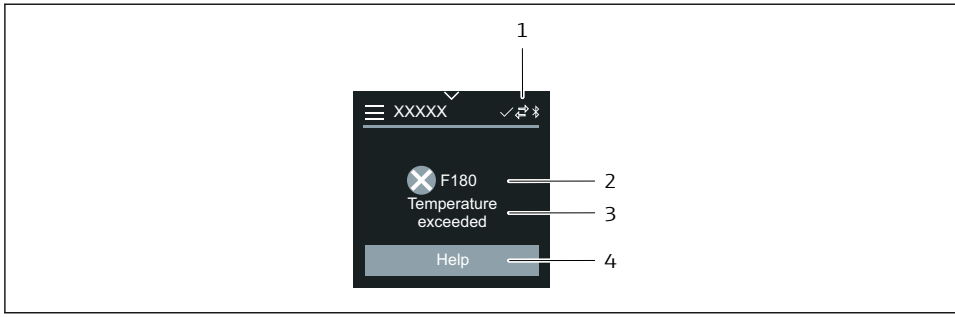

1 *État de l'appareil*
2 *Comportement de diagnostic avec code de diagnostic*
3 *Texte court*
4 *Ouvrir les mesures de suppression des défauts.*

6.2.7 Vue d'édition

Éditeur et navigation

L'éditeur de texte sert à entrer des caractères.

Éditeur de texte	Éditeur numérique
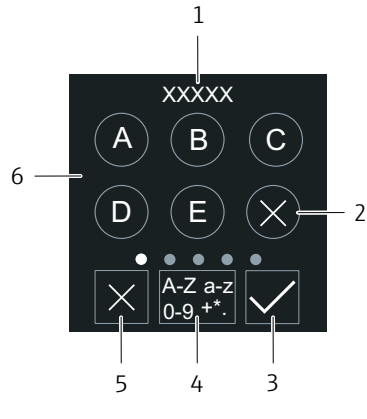	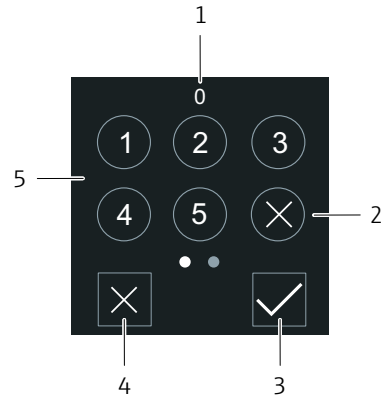

1 *Zone d'affichage de l'entrée*
2 *Supprimer un caractère.*
3 *Valider l'entrée.*
4 *Changer de champ de saisie.*
5 *Annuler l'éditeur.*
6 *Champ de saisie*

1 *Zone d'affichage de l'entrée*
2 *Supprimer un caractère.*
3 *Valider l'entrée.*
4 *Annuler l'éditeur.*
5 *Champ de saisie*

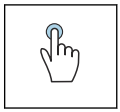

Appuyer

- Entrer des caractères.
- Sélectionner le prochain jeu de caractères.

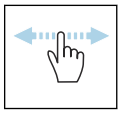

Balayer l'écran à l'horizontale

Afficher la page suivante ou précédente.

Champ de saisie

A	Majuscule
a	Minuscule
1	Nombres
+*(	Caractères spéciaux

6.2.8 Date

L'appareil dispose d'une horloge en temps réel pour toutes les fonctions de journalisation. Il est possible de régler l'heure ici.

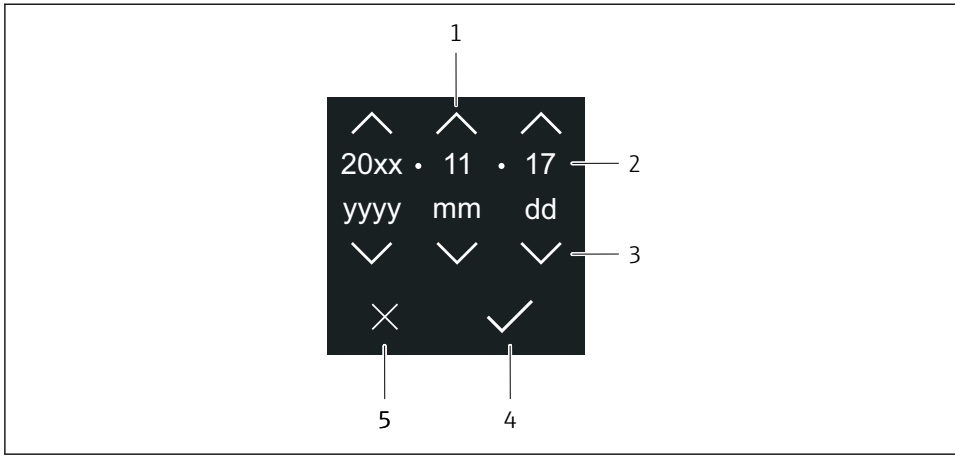

1 Augmenter la date de 1.
2 Valeur actuelle
3 Réduire la date de 1.
4 Confirmer les réglages.
5 Annuler l'éditeur.

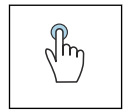

Appuyer

- Effectuer des réglages.
- Confirmer les réglages.
- Annuler l'éditeur.

6.3 Application SmartBlue

L'appareil dispose d'une interface Bluetooth et peut être configuré et réglé au moyen de l'application SmartBlue. Pour cela, l'application SmartBlue doit être téléchargée sur un terminal. Il est possible d'utiliser n'importe quel terminal.

- Dans les conditions de référence, la portée atteint 20 m (65,6 ft).
- Le cryptage de la communication et la protection par mot de passe empêchent toute mauvaise manipulation par des personnes non autorisées.
- Bluetooth peut être désactivé.

Téléchargement	Application SmartBlue Endress+Hauser : ▪ Google Playstore (Android) ▪ iTunes Apple Shop (appareils iOS)
Fonctions supportées	▪ Configuration de l'appareil ▪ Accès aux valeurs mesurées, à l'état de l'appareil et aux informations de diagnostic

7 Intégration système

Pour plus d'informations sur l'intégration système, voir le manuel de mise en service de l'appareil.

- Aperçu des fichiers de description d'appareil :
  - Données relatives à la version actuelle de l'appareil
  - Outils de configuration
- Compatibilité avec le modèle précédent
- Informations sur Modbus RS485
  - Codes de fonction
  - Temps de réponse
  - Modbus data map

8 Mise en service

8.1 Contrôle du montage et contrôle du raccordement

Avant la mise en service de l'appareil, s'assurer que les contrôles de montage et de raccordement ont été effectués :

- Contrôle du montage → 🖹 11
- Contrôle du raccordement → 🖹 19

8.2 Mise sous tension de l'appareil

- Activer la tension d'alimentation de l'appareil.
  - L'afficheur local passe de l'écran de départ à l'affichage opérationnel.

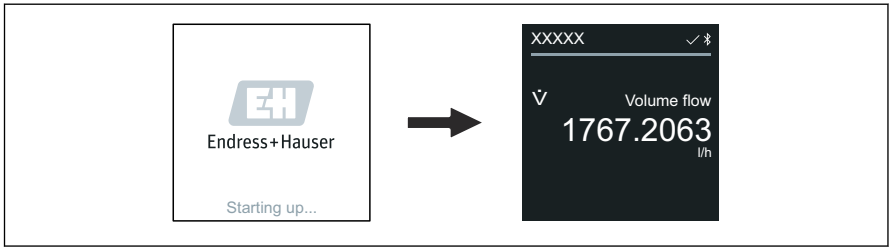

A0042938

Si le démarrage de l'appareil échoue, un message d'erreur s'affiche .

8.3 Mise en service de l'appareil

8.3.1 Configuration sur site

Informations détaillées sur la configuration sur site :

1. Utiliser le symbole "Menu" pour ouvrir le menu principal.

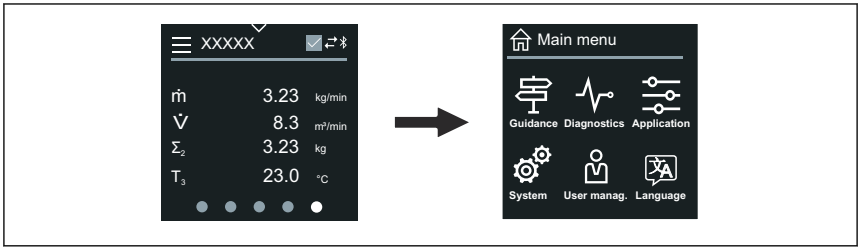

A0042939

2. Utiliser le symbole "Langue" pour sélectionner la langue souhaitée.

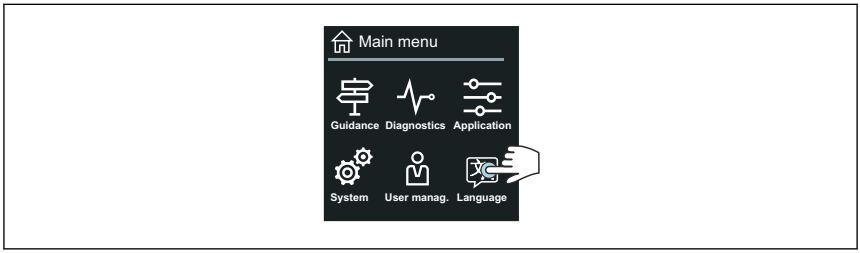

A0042940

3. Utiliser le symbole "Panneaux" pour ouvrir l'assistant **Mise en service**.

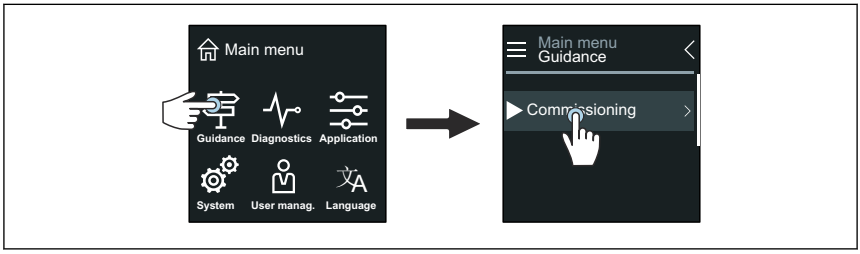

A0042941

4. Lancer l'assistant **Mise en service**.
   ↳
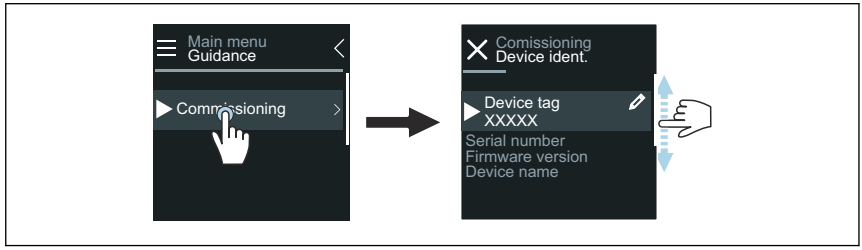

5. Suivre les instructions qui apparaissent sur l'afficheur local.
   ↳ L'assistant **Mise en service** guide l'utilisateur lors du réglage de tous les paramètres d'appareil nécessaires à la mise en service.

Pour de plus amples informations, voir le document "Description des paramètres de l'appareil" se rapportant à l'appareil.

8.3.2 Application SmartBlue

Informations relatives à l'application SmartBlue → 27.

Connexion de l'application SmartBlue à l'appareil

1. Activer Bluetooth sur le terminal portable, la tablette ou le smartphone.
2. Lancer l'application SmartBlue.
   ↳ Une liste montre tous les appareils disponibles.
3. Sélectionner l'appareil souhaité.
   ↳ L'application SmartBlue affiche la fenêtre de connexion de l'appareil.
4. Entrer **admin** comme nom d'utilisateur.
5. Entrer le numéro de série de l'appareil comme mot de passe. Pour le numéro de série, voir la plaque signalétique.
6. Confirmer les entrées.
   ↳ L'application SmartBlue se connecte à l'appareil et affiche le menu principal.

Ouverture de l'assistant "Mise en service"

1. Utiliser le menu **Guide utilisateur** pour ouvrir l'assistant **Mise en service**.
2. Suivre les instructions qui apparaissent sur l'afficheur local.
   ↳ L'assistant **Mise en service** guide l'utilisateur lors du réglage de tous les paramètres d'appareil nécessaires à la mise en service.

8.4 Protection des réglages contre tout accès non autorisé

8.4.1 Commutateur de protection en écriture

Le commutateur de protection en écriture permet de verrouiller l'accès en écriture à tout le menu de configuration. Il est alors impossible de modifier les valeurs des paramètres. La protection en écriture est désactivée lorsque l'appareil quitte l'usine.

L'activation de la protection en écriture s'effectue avec le commutateur de protection en écriture à l'arrière du module d'affichage.

Pour plus d'informations sur la protection des réglages contre un accès non autorisé, voir le manuel de mise en service de l'appareil.

9 Diagnostic et suppression des défauts

9.1 Informations de diagnostic sur l'afficheur local

9.1.1 Message de diagnostic

L'afficheur local alterne entre l'affichage des défauts sous forme de message de diagnostic et l'écran d'affichage opérationnel.

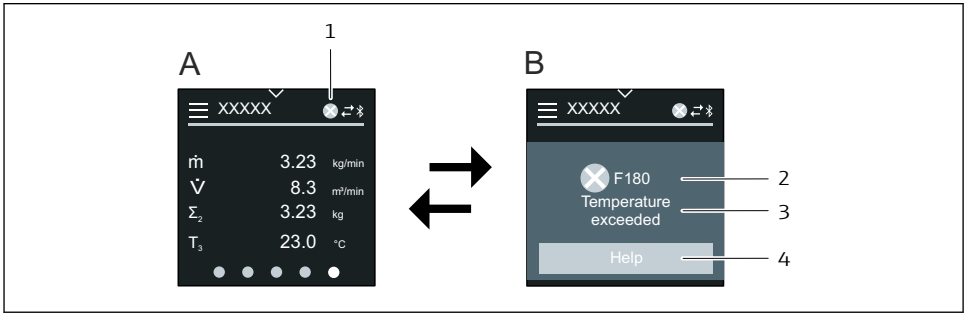

A0042937

A Affichage opérationnel en cas d'alarme
B Message de diagnostic
1 Comportement de diagnostic
2 Signal d'état
3 Comportement de diagnostic avec code de diagnostic
4 Texte court
5 Accès à des informations sur les mesures correctives.

Pour des informations détaillées concernant les informations de diagnostic, voir le manuel de mise en service de l'appareil.

www.addresses.endress.com

Endress+Hauser

People for Process Automation